Depósitos siempre llenos

Depósitos siempre lleno para almacenaje con patas y camisa.
Construidos íntegramente en acero inoxidable AISI 304.
Bajo pedido en acero inoxidable AISI 316.

Modelo FPP

Siempre lleno modelo FPP SIN PUERTA

Dotaciones de serie:
Tapa de polvo - Válvula antigoteo hasta 300 l - Válvula de bola inox de 1” a partir de 300 l - Fondo plano.
Opciones: Trípode en inoxidable.

Siempre lleno modelo FPP CON PUERTA

Dotaciones de serie:
Puerta Ø 300 mm - Tapa de polvo - Válvula de bola inox 1” - Fondo plano
Opciones: Trípode en inoxidable.

CAPACIDAD (l)	DIÁMETRO - ALTURA (mm)
100	410 - 750
150	510 - 750
200	510 - 1000
300	620 - 1000
400	720 - 1000
500	720 - 1250
600	720 - 1500
800	920 - 1250
1000	920 - 1500
1500	1160 - 1500
2000	1310 - 1500

Modelo FCG

Siempre lleno modelo FCG SIN PUERTA

Dotaciones de serie:
2 válvulas de bola inox 1” - 3 patas soldadas - Fondo cónico - Regleta nivel con protección inoxidable.
Opciones: Grifo sacamuestras de 3/8” en acero inoxidable

Siempre lleno modelo FCG CON PUERTA

Dotaciones de serie:
Puerta redonda Ø 300 mm - Kit neumático - 2 válvulas de bola inox 1” - 3 patas soldadas - Fondo cónico - Regleta nivel con protección inoxidable.
Opciones: Grifo sacamuestras de 3/8” en acero inoxidable

CAPACIDAD (l)	DIAMETRO - ALTURA (mm)	DIAMETRO - ALTURA (mm)
300	620 - 1.410	-
400	720 - 1.410	-
500	720 - 1.660	-
600	720 - 1.910	-
800	920 - 1.660	-
1.000	920 - 1.910	2.380
1.500	1.160 - 2.160	2.630

Depósitos fondo cónico

Fabricados íntegramente en acero inoxidable aisi 304, cono inferior 60º.

Capacidades pequeñas

Dotaciones de serie:

- Tapa superior con cierre hermético
- Válvula desáire plastica
- Válvula de bola de 1” vaciado total
- Grifo sacamuestras en el cono

CAPACIDAD	DIÁMETRO	ALTURA
60 l	365	1.250
110 l	410	1.460
150 l	510	1.455
300 l	620	1.780

Capacidades medianas

Dotaciones de serie:

- Puerta superior
- Patas troncocónicas
- 1 grifo sacamuestras
- 1 salida 1” en final de cono
- 1 salida 1” en cilindro
- 1 vaina para sonda

Opciones:

- Puerta inferior diam 300 mm aisi 304
- Termometro analógico

Capacidades: 600 y 1.000 lts

CAPACIDAD	DIÁMETRO	ALTURA
300 l	720	1.990
600 l	920	2.350
800 l	920	2.700
1.000 l	1.160	2.650
2.000 l	1.310	3.290

Depósitos siempre lleno FISP

Depósitos para almacenaje con puerta delantera.
Construidos íntegramente en acero inoxidable AISI 304.

Dotaciones de serie:

- Boca delantera Ø 400 mm
- Apoyo escalera
- 1 Válvula de bola DN 40 macho/hembra de salida de claros (a partir de 5.000 l DN 50)
- Válvula de bola DN 40 macho/hembra de apurado total (a partir de 5.000 l DN 50)
- Fondo plano inclinado 5%
- 3 Patas soldadas con pies regulables inox (a partir de 5.000 l 4 patas)
- 1 Grifo nivel de 1/2”
- 1 Regleta nivel con protección inox
- 1 Grifo sacamuestras de 1/2”

CAPACIDAD (l)	DIÁMETRO - ALTURA (mm)
2.000	1.150 - 2.450
3.000	1.400 - 2.410
5.000	1.600 - 2.940
6.000	1.740 - 3.250
7.000	1.840 - 3.250
8.000	1.840 - 3.750
10.000	2.100 - 3.750
12.000	2.100 - 4.450

MAGUSA maquinaria oleícola

Depósitos siempre llenos

Todo tipo de recambios y accesorios para depósitos siempre llenos.

Cámaras

Completo

Básico

Bombines de aire

Válvulas de desaire

Manómetro

Trípode

Válvula de bola estampada

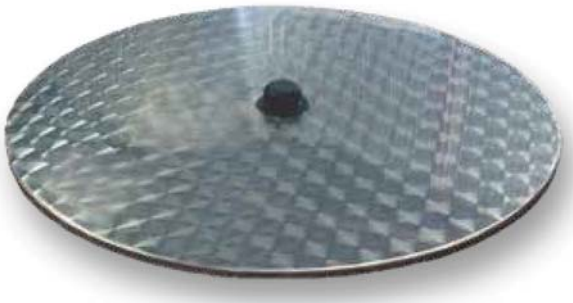

Tapa polvo

Tapa completa

Depósitos transportables

Depósitos transportables especiales para aceite.
Construidos íntegramente en acero inoxidable.
Opciones: Válvula de bola 1/2" en bronce. Válvula giratoria antigoteo 1/2" en acero inoxidable.

Depósito TRANSPORTABLE

Construidos íntegramente en acero inoxidable AISI 304 con acabado pulido espejo.

CAPACIDAD (l)	DIÁMETRO - ALTURA (mm)
5	240 -170
10	300 - 270
15	300 - 310
20	300 - 400
25	300 - 450
30	300 - 510
50	375 - 550
75	460 - 590
100	460 - 730

Válvula antigoteo de 1/2"

Depósitos herméticos

Dotaciones de serie:
- Tapa de polvo
- Aro de cierre y junta
- Asas laterales para transporte
- Válvula de bola de 1" inox
- Fondo plano

Opciones:
- Trípode

CAPACIDAD (l)	DIÁMETRO - ALTURA (mm)
25	365 - 250
50	365 - 500
75	365 - 750
100	410 - 750
150	510 - 750
200	510 - 1.000

MAGUSA maquinaria oleícola

Depósitos paletizados

Depósitos transportables especiales paletizados.
Construidos íntegramente en acero inoxidable AISI 304 con acabado satinado exterior y pulido espejo interior.
Suministrados con válvula de bola DN50 salida macho NW50, válvula de desáire en plástico, chasis en acero galvanizado, puerta superior redonda Ø 400 mm.

Opciones:

- Acero inoxidable AISI 316
- Fondo cónico
- Paletizado no apilable
- Camisa de refrigeración
- Válvula posición central

Depósito
PALETIZADO APILABLE
(válvula posición esquina)

CAPACIDAD (l)	DIÁMETRO - ALTURA (mm)
500	1135 - 960
750	1135 - 1165
1.000	1135 - 1450
1.250	1135 - 1790

* Apilamiento máximo 2 unidades

Depósitos modelo SDGS

Depósitos de almacenaje con fondo cónico.
Construidos íntegramente en acero inoxidable AISI 304 ó 316, acabado mate o pulido espejo.

Dotaciones de serie:

- Puerta superior redonda Ø 400 mm (centrada)
- Válvula de desaire de plástico
- Orejas para carga y descarga
- Apoyo para escalera
- Regleta nivel inox con tarado volumétrico
- Grifo nivel 1/2” inoxidable
- Grifo saca muestras 1/2” inoxidable
- Válvula de salida de claros (mariposa)
- Válvula de salida total (mariposa)
- Puerta inferior ovalada (boca de hombre)
- Placa de características

Opciones:

- Cuello suplementario para puerta superior
- Soporte para pasarela (tipo escuadra)
- Puerta superior Ø 500 mm o Ø 600 mm
- Válvula de desaire inoxidable
- Válvula de inertización en inoxidable
- Válvulas de bola
- Termómetro analógico o digital inoxidable Ø 100 mm con vaina
- Vaina posterior para sonda de temperatura
- Tubo de remontado para limpieza
- Accesorio bola de limpieza
- Camisa de refrigeración adicional (estandard)
- Camisa de refrigeración tipo serpentín
- Codo decantador busca claros
- Pies regulables en acero inoxidable

MAGUSA
maquinaria oleícola

TABLA DE MEDIDAS PARA DEPÓSITOS DE ALMACENAJE O FERMENTACIÓN (Dimensiones en milímetros) **MOD. SDGS**

CAPACIDAD (l)	DT	HC	HT	HJ	SALIDAS	DP	PATAS
2.000	1.250	1.500	2.550	250	NW-40	Ø125	3
2.500	1.250	2.000	3.050	250	NW-40	Ø125	3
3.000	1.250	2.500	3.550	250	NW-40	Ø125	3
3.000	1.550	1.500	2.650	250	NW-40	Ø125	4
5.000	1.550	2.500	3.650	250	NW-40	Ø125	4
5.500	1.550	2.750	3.900	250	NW-40	Ø125	4
5.500	1.800	2.000	3.250	250	NW-40	Ø125	4
7.500	1.800	2.750	4.000	250	NW-50	Ø150	4
7.500	2.000	2.250	3.550	250	NW-50	Ø150	4
10.000	2.000	3.000	4.300	250	NW-50	Ø150	4
10.000	2.200	2.500	3.850	250	NW-50	Ø150	4
15.000	2.200	3.750	5.100	250	NW-50	Ø150	4
15.000	2.500	3.000	4.450	250	NW-50	Ø150	5
20.000	2.500	4.000	5.400	250	NW-50	Ø200	5
20.000	2.600	3.750	5.250	250	NW-50	Ø200	5
25.000	2.600	4.500	6.000	250	NW-50	Ø200	5
25.000	2.850	3.750	5.300	250	NW-50	Ø200	5
30.000	3.000	4.000	5.600	250	NW-50	Ø250	5
35.000	3.000	4.750	6.350	250	NW-65	Ø250	5
40.000	3.000	5.500	7.100	250	NW-65	Ø300	5
50.000	3.500	5.000	6.750	250	NW-65	Ø300	6

Otras medidas, capacidades y opciones, consultar.

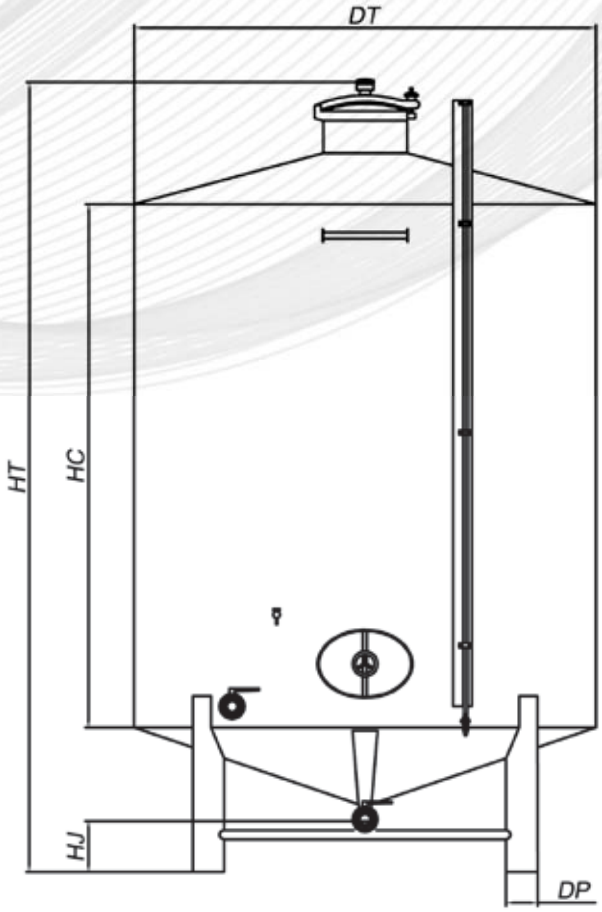

Depósitos modelo SDGIH

Depósitos de almacenaje con fondo inclinado.
Construidos íntegramente en acero inoxidable AISI 304 ó 316.

Dotaciones de serie:

- Puerta superior redonda Ø 400mm (centrada)
- Válvula de desaire de plástico
- Orejas para carga y descarga
- Apoyo para escalera
- Regleta nivel inox con tarado volumétrico
- Grifo nivel 1/2” inoxidable
- Grifo saca muestras 1/2” inoxidable
- Válvula de salida de claros (mariposa)
- Válvula de salida total (mariposa) con cazoleta de apurado total
- Puerta inferior ovalada (boca de hombre)
- Placa de características

Opciones:

- Cuello suplementario para puerta superior
- Soporte para pasarela (tipo escuadra)
- Puerta superior Ø 500 mm o Ø 600 mm
- Válvula de desaire inoxidable
- Válvula de inertización en inoxidable
- Válvulas de bola
- Termómetro analógico o digital inoxidable 100 mm con vaina
- Vaina posterior para sonda de temperatura
- Tubo de remontado para limpieza
- Accesorio bola de limpieza
- Camisa de refrigeración adicional (estandard)
- Camisa de refrigeración tipo serpentín
- Codo decantador busca claros

MAGUSA maquinaria oleícola

TABLA DE MEDIDAS PARA DEPÓSITOS DE ALMACENAJE O FERMENTACIÓN (Dimensiones en milímetros) **MOD. SDGIH**

CAPACIDAD (l)	DT	HC	HT	SALIDAS
10.000	2.200	2.750	3.300	NW-50
15.000	2.500	3.000	3.600	NW-50
20.000	2.600	4.000	4.600	NW-50
25.000	2.850	4.000	4.650	NW-50
30.000	3.000	4.250	4.900	NW-50
35.000	3.000	5.000	5.650	NW-65
40.000	3.000	5.750	6.400	NW-65
50.000	3.500	5.250	5.950	NW-60
80.000	3.800	7.000	7.750	NW-80
100.000	3.800	8.750	9.500	NW-80
200.000	4.400	13.500	14.750	NW-80
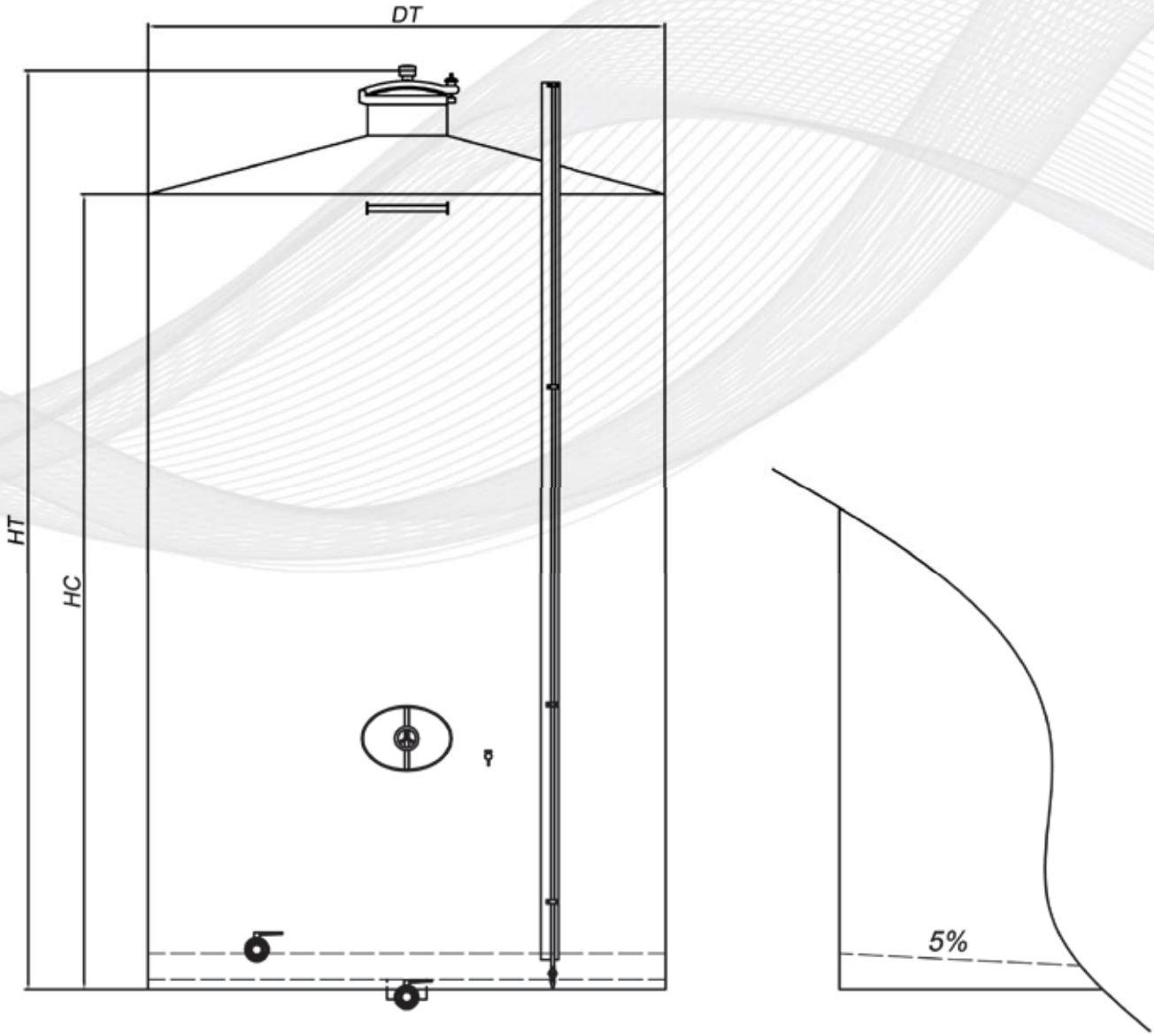
Otras medidas, capacidades y opciones, consultar.